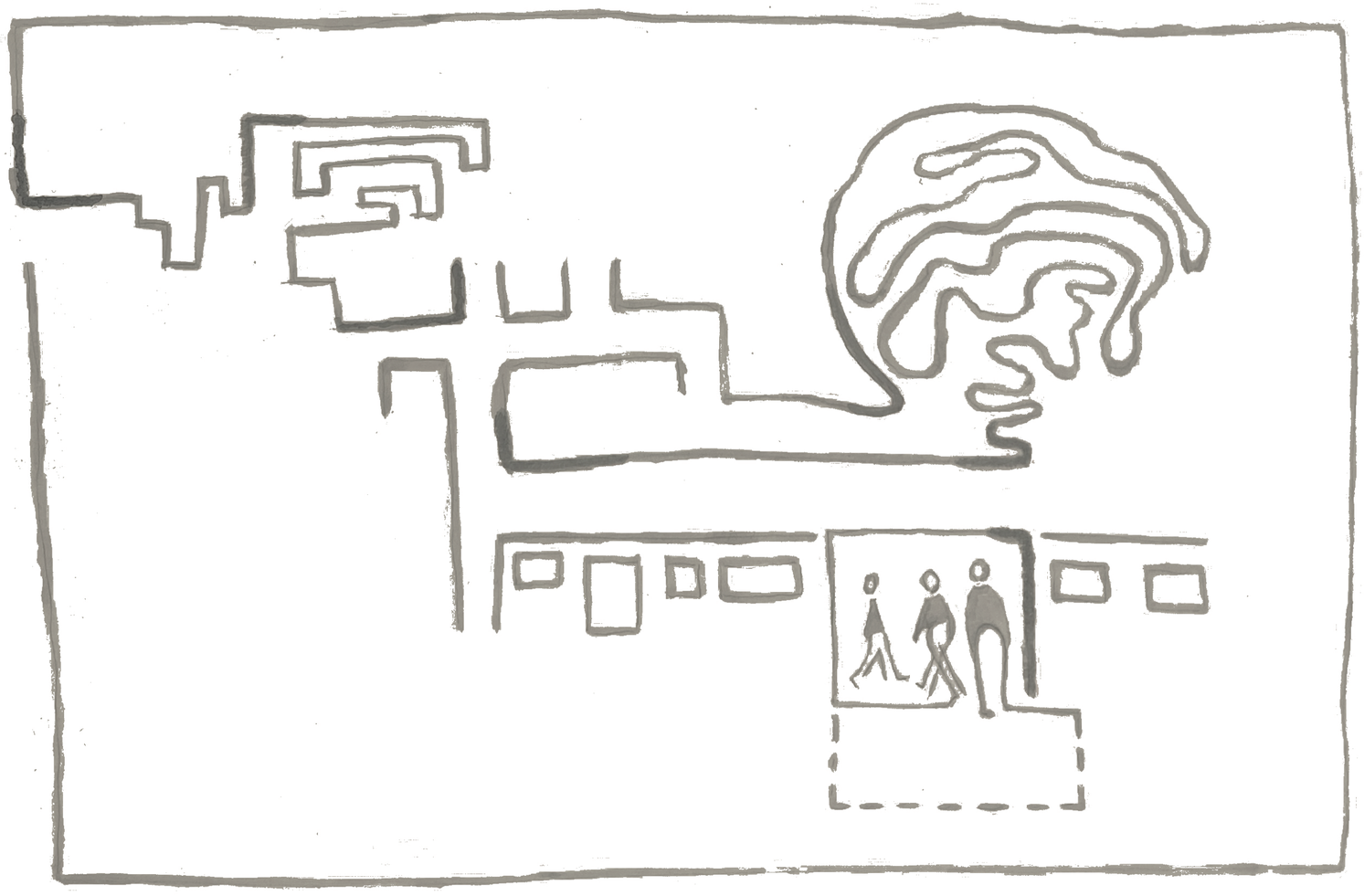

osja



‘Nowadays, I'm in such a stressful situation, so I’m beautifying the space where I am. I try to make it warm because home is where you're comfortable. Everything in my room has quite dark colours. I have my bedding in dark blue navy colour and the walls in dark plum colour. They are warmer and softer than light colours. […] And of course: lighting. I never use the main light. I've got two smart bulbs and I choose green and red and purple and I can dim them.’

werkwoord

obaida

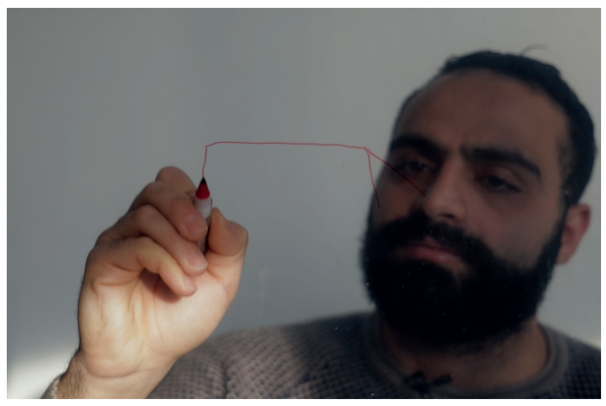

‘Als ik naar een ander buurthuis ga, dan voel ik mij een beetje verlegen. Ik durf niet iets van water te pakken. Maar in het buurthuis naast mijn huis voel ik mij ook een beetje thuis. Ik kan daar zelf koffie pakken, dan mag ik het ook zelf afwassen.’

zelfredzaamheid

‘Wie is er thuis? Familie, vader en moeder met kinderen die altijd voor elkaar zorgen. Dat is het kleine huis. Maar ook in het grote thuis voel je je veilig buiten. […] Een keer kwam mijn broer naar mij toe. De buren kenden mijn broer nog niet. Een van mijn kinderen gaat rennen naar mijn broer. Mijn broer heeft de deur van de auto voor hem geopend en mijn kind gaat in de auto. Een van de buurvrouwen gaat naar mij schreeuwen en gaat naar mijn broer. Ik: ‘o nee, geen probleem.’ Ze denk dat iemand mijn kinderen wilt stelen. Dan voel je je toch thuis?’

schalen

lea



‘Dat we ons huis hebben gekocht, was vanwege de ramen. Ze waren klein in de slaapkamer. Het waren drie kleine raampjes met een wat lager plafond, omdat het een verbouwde zolderverdieping is. Dat was voor mij meteen heel knus en veilig, dus dat sprak me aan. Veiligheid is heel belangrijk en dat heeft ook te maken met geluiden: dat je niet veel contactgeluiden hebt, je niet van die scherpe geluiden hebt waarvan je schikt. Dat het rustig is en beheerst, want je hebt het wel sneller in de stad dat het te veel wordt, te veel prikkels eigenlijk. Die prikkels wil je een beetje buiten houden.’

madiha



‘When we were in Denmark we had separated bedrooms but at midnight all the kids were sleeping in my bed. They wanted to be so bonded with us that at two o’clock at the midnight, you find our daughter sleeping in our blankets and then later on my suns sleep in our blankets. Omg! It’s too crowded! So sometimes it bothers me but more often I enjoy that. They will be adults, they won’t do it forever. So I enjoy these moments because I will remember when they were little they used to sleep in our blankets and sleep.’

trudy



Water is een element wat ons ons hele leven heeft gevormd. In Nicaragua woonde ik dichtbij het strand met Geert-Jan. We konden ook de haven zien, de boot en de maan. Op de veranda hadden we een hangmat. ‘s Avonds als iedereen naar bed ging, dan gingen we daar soms zitten. Dan hoor je de geluiden die de zee maakt. Echt mooi. Onze slaapkamer had dubbele deuren, als je die open doet, is het eerste wat je dan in de ochtend ziet is de zee en het laatste ding in de avond de zee. […] Daarna kwamen we in Delft ook bij het water te wonen. Ik heb gemerkt en ervaren dat als ik gespannen ben of een moeilijke dag heb gehad en ik ga gewoon bij het raam zitten en ik kijk naar buiten dat geeft me een soort rust en kalmte.’

osama



‘I'm an introvert I want to live alone. […] My dream wife is someone next to my door. I have an emotional connection with her. This is what I like. Not living with me. Living beside me. […] But the more windows that I have, the more I feel like it's home. Because I can see outside, I can have curtains, I can close them, but I can open them. I want to see outside. It's keeping yourself interacting with something not, you know, unpredictable things.’

overgangen

nurgul



‘Toen mijn zoon was overleden, toen dacht ik: ik wil niet meer in dit huis wonen. Daarom zijn we verhuisd. Hier heb ik een kamer. Er staan spullen in van mijn overleden zoon. Heel veel spullen: een bed, kast, boeken, foto’s, alles. Ja, ik heb een tuin. Ik vind de tuin leuk met bomen en planten. Ik vind het echt leuk, maar ik wil graag dat mijn oudste zoon ook bij ons is. Net heb ik de kamer een beetje veranderd en opgeruimd. Eerst was alles van hem. Als ik nu naar die kamer ga dan voel ik heel veel verdriet.’

tijd

shane



‘On Sunday or Saturday, we clean the whole place and open up all the windows. The fresh air from the beach or the ocean would come through into the space. The sunlight would come through into the balcony. We enclosed the balcony and we'd have these benches on which we lie while the sun's baking on you, but it's really nice. And then you can smell this ocean. That is a priceless experience.’

sensorische waarneming

toe-eigening

belichaming

ontmoeting









obaida







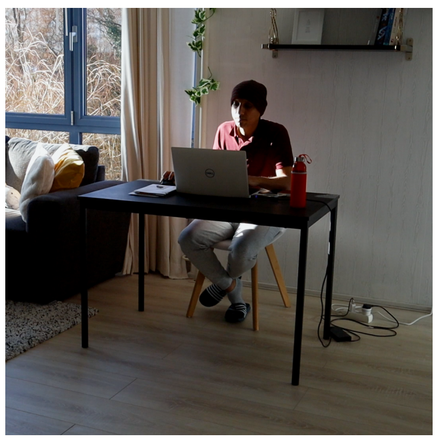

osama









guus

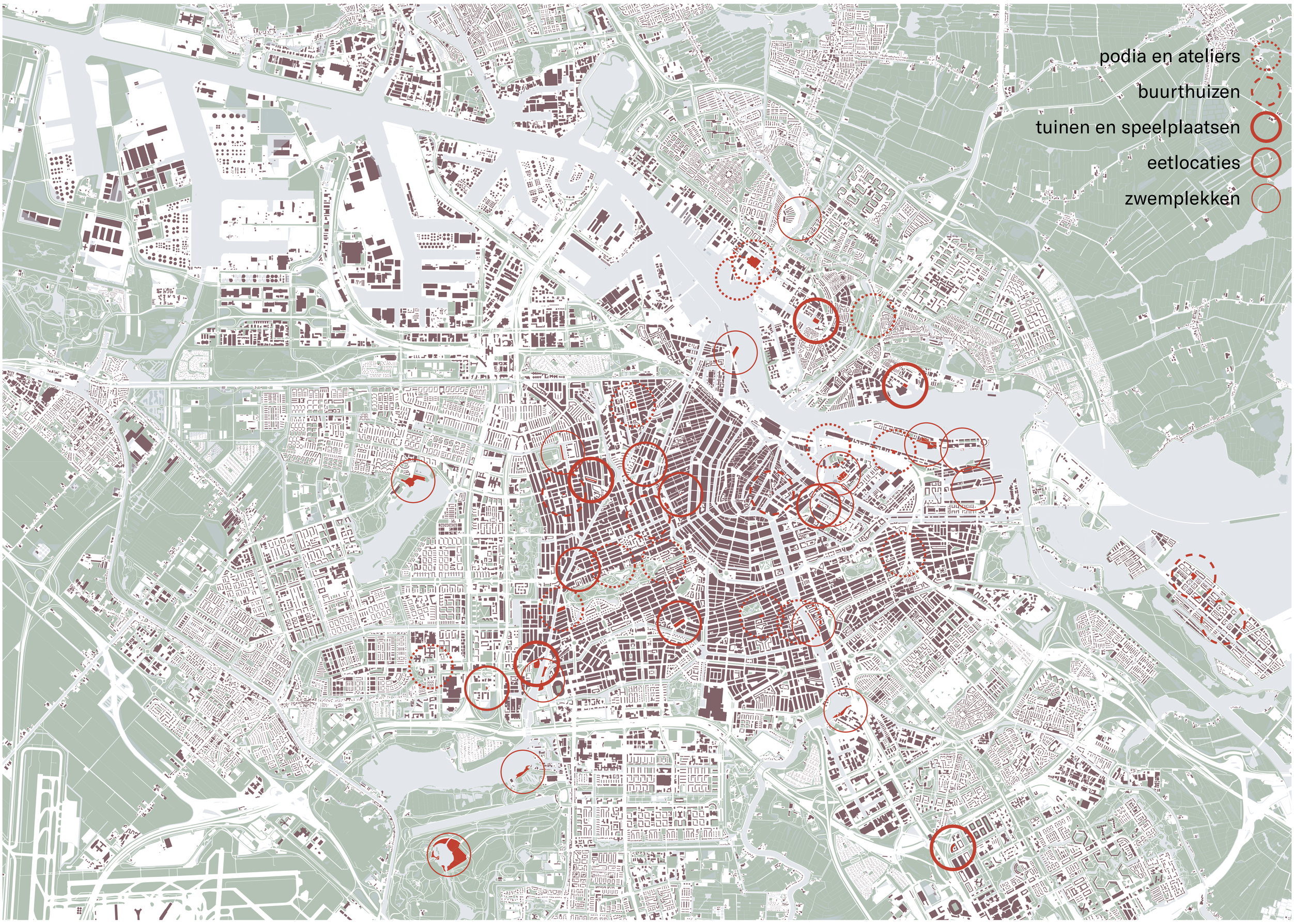

origineel

op water | zwemmen

schuin | verblijven

laag | kijken

hoog | wandelen

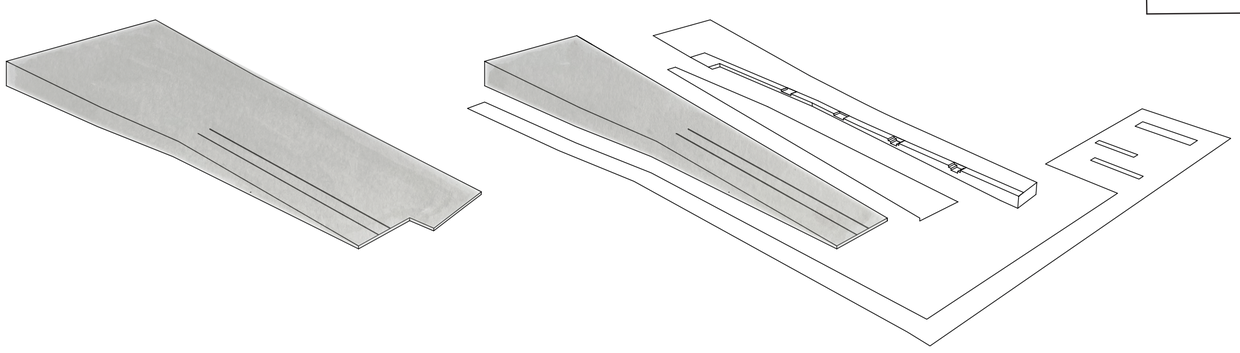

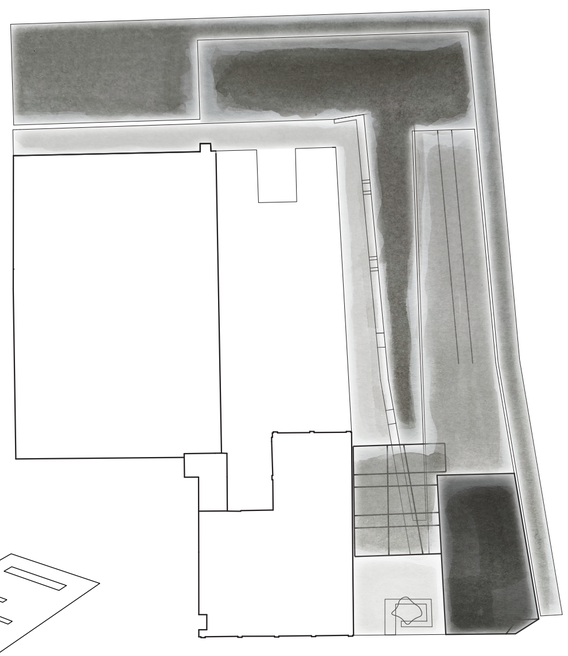

openheid: toegang

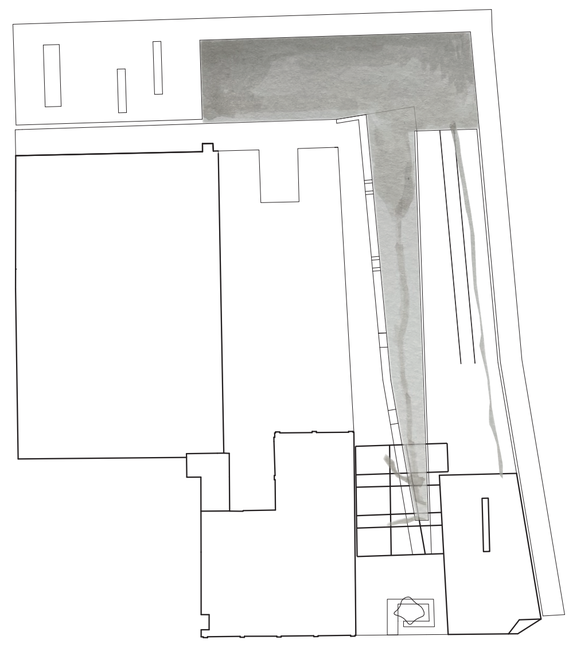

water

plot 1:250

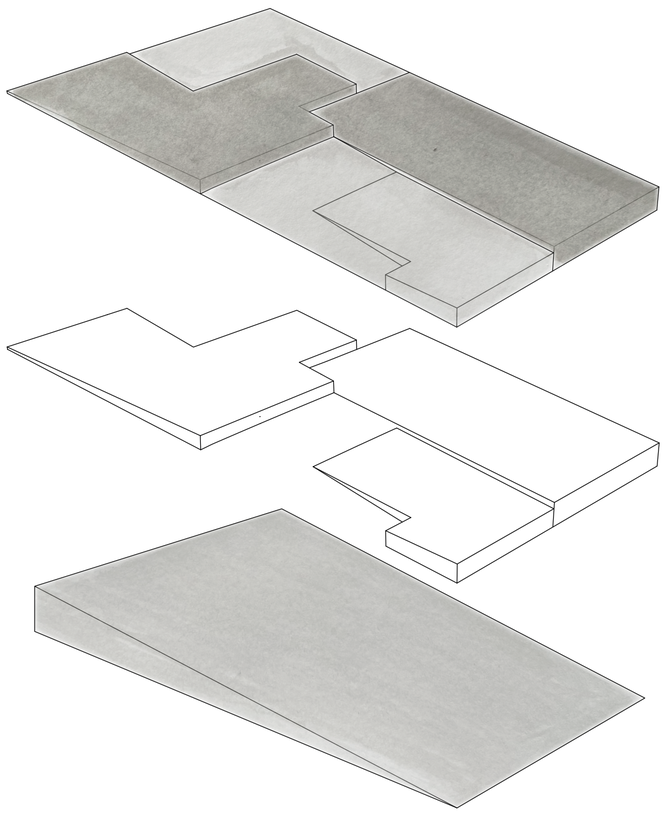

recht | droog

schuin | nat

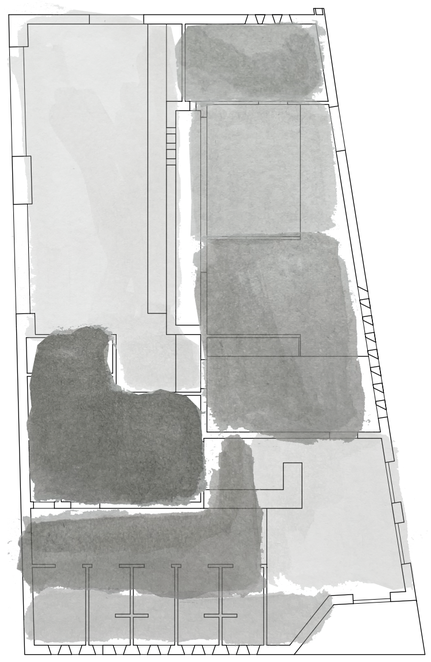

openheid: lichtinval

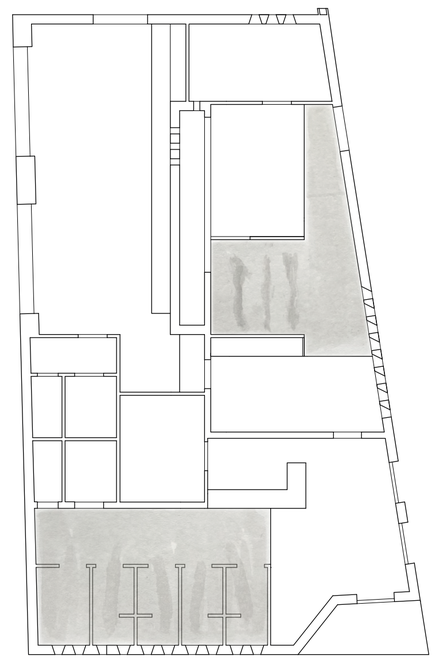

water

gebouw 1:75









































water

lucht

groen

lucht-groen

water-groen

water-lucht

